BF 401/1

DISTRIBUTORI MONOBLOCCO con REGOLATORI DI FLUSSO

MONOBLOCK DISTRIBUTORS with FLOW REGULATORS

A richiesta personalizzazioni

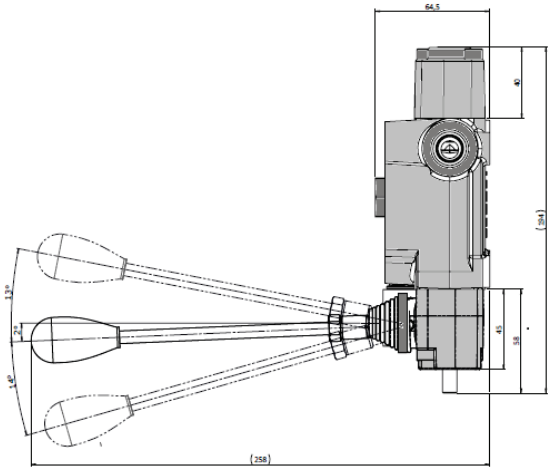

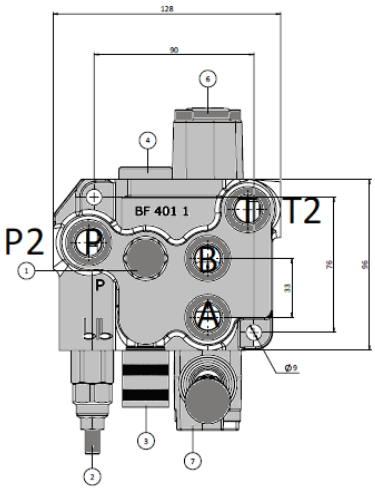

Codice		Tipo	L mm	l mm
05.BF401.91411156	*	BF401 - 1 SEZIONE 3/8" - 40 l/min	128	90
05.BF401.91411157	*	BF401 - 3 SEZIONE 3/8" - 40 l/min	197	160
05.BF401.91411159	*	BF401 - 2 SEZIONE 3/8" - 40 l/min	162	125

* Disponibili varie configurazioni

SPECIFICHE

PORTATA NOMINALE / NOMINAL FLOW 35 L/min 9 GPM

PORTATA MAX / MAX FLOW 45 L/min 12 GPM

PRESSIONE NOMINALE / NOMINAL PRESSURE 250 bar 3600 PSI

PRESSIONE MAX SUGLI UTILIZZI / MAX PRESSURE ON PORTS 320 bar 4700 PSI

CONTROPRESSIONE MAX ALLO SCARICO / MAX PRESSURE ON TANK LINE 80 bar 1100 PSI

	A – B	P	T	P2	T2	
G (BSP)	3/8"	3/8"	3/8"	1/2"	1/2"	
F (UNF – SAE 8)		3/4"-16	3/4"-16	3/4"-16	7/8"-14	7/8"-14