VRSP

VALVOLA RIGENERATRICE DI CIRCUITO
REGENERATIVE VALVE

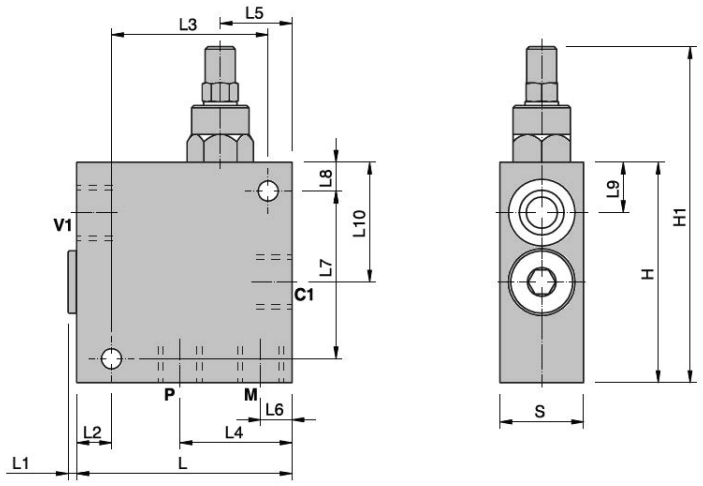

SCHEMA IDRAULICO
HYDRAULIC DIAGRAM

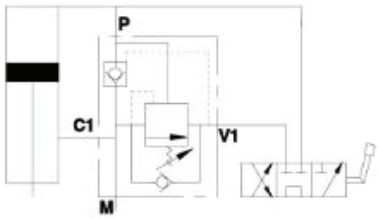

CODICE CODE	SIGLA TYPE	V1-V2 CI-CI GAS	M GAS	LI	I2	I3	I4	15	I6	I7	I8	I9	IIO	H	HI	S	PESO WEIGHT Kg.
05.V1220.008000	VRSP 1/2"	G 1/2"	G 1/4" 90	4	10	70	49,5	30	16	70	12	21	50	92	142	35	2,026
05.V1230.012000	VRSP 3/4"	G 3/4"	G 1/4" 105	4	10	85	59	37	20	85	12	22	62,5	120	177	40	3,496

SIGIA TYPE	RAPP. PILOT. P1LOT RATIO	PORTATA MAX MAX F OW	RANGE DI RIGENERAZIONE PI SSU RANI Bm	PltESSIONE MAY. MAX PltESSURE Bm
VRSP1/2"	1:4,5	60	50.100	350
VRSP3/4"	1:5,5	95	60.110	350

IMPIEGO:
Questa valvola consente di recuperare l'olio che arriva a C 1 dallo stelo e di mandarlo al fondello attraverso la bocca P, sommandolo alla portata della pompa. Quando la pressione nel fondello del cilindro raggiunge il valore di taratura, l'olio che arriva dallo stelo viene mandato al serbatoio attraverso la bocca VI, ripristinando così un sistema non rigenerativo con spinta massima.
La pressione di esclusione del rigenerativo dipende solo dalla pressione nel fondello del cilindro.

MATERIALI E CARATTERISTICHE:
Corpo: acciaio zincato.
Componenti interni: acciaio temprato termicamente e rettifi calo.
Guarnizioni: BUNA N standard.
Tenuta: trafilamento trascurabile.

MONTAGGIO:
Collegare CI allo stelo del cilindro, VI all'alimentazio-ne, P contemporaneamente al fondello del cilindro e ali'alimentazione e M ali' eventuale manometro.

USE ANO OPERATION:
This valve allows the recovery the cii from pori CI connected lo the rod side and pass it lo the head side of the cylinder via pori P, therefore adding il lo the pump flow rate. When the cylinder head side pressure achieves the setting value, cii from the rod side is seni lo tank through pori VI, restoring a non-regenerative system with maximum forca. The shut off pressure of the regenerative circuii depends only on the head side of the cylinder.

MATERIALS ANO FEATURES:
Body: zinc-plated stael.
Internal parts: hardened and ground stael.
Seals: BUNA N standard.
Leakage: Minimal leakage.

CONNECTIONS:
Connect CI to the cylinder rod side, VI lo the supply, P lo the cylinder head side and lo the supply, M lo the pressure gauge if required.

Net Seals S.r.l - C/O CENTRO MIR via Faentina 175/A 48124 - FORNACE ZARATTINI (RA) ITALY
tel. +39 0544 502011 - fax +39 0544 502012 - email contacts@netseals.it - web: www.netseals.it