PAM-TSV

POMPA A MANO CON RUBINETTO DI SCARICO E V.M.P.
HAND PUMP WITH LOWERING VALVE AND RELIEF VALVE

PREDISPOSTA PER SERBATOIO
SUITABLE FOR OIL TANK

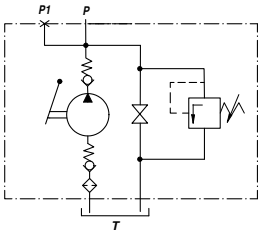

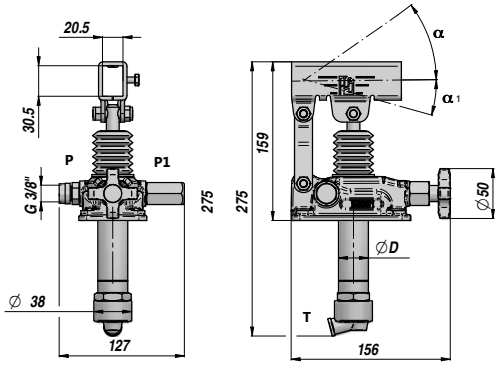

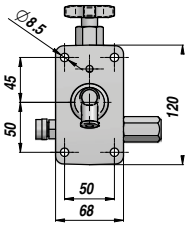

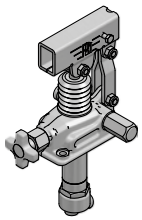

Codice Code	Tipo Type	cm3/ciclo cm3/cycle	P MAX bar	ØD	α	α_1	Temperatura d'esercizio Working Temperature	kg	SET GUARNIZIONI
05.PAM00.0141203	PAM-TSV DX 12	12	380	30	37°	13°	-20°C +80°C	2,97	05.PAMGT.000120
05.PAM00.0142503	PAM-TSV DX 25	25	350	35	57°	15°	-20°C +80°C	3,07	05.PAMGT.000250
05.PAM00.0144503	PAM-TSV DX 45	42	280	40	52°	28°	-20°C +80°C	3,2	05.PAMGT.000450

Funzionamento D.E. per cilindro S.E. - Double-stroke for a S.A. cylinder

A RICHIESTA - ON REQUEST:
POMPA CON SUPPORTO PER LEVA TONDA - HAND PUMP WITH ROUND LEVER HOLDER
La pompa viene fornita completa di viti di fissaggio e guarnizione NBR.
Hand Pump is supplied with fastening screws and NBR seal.

LEVE - LEVERS

Codice Code	Dimensioni Sizes	TYPE	kg
05.PAM00.0290000*	20 x 30 x 600	1	0,71
05.PAM00.0290900	20 x 30 x 900	1	1,41
05.PAM00.0291000	20 x 30 x 1000	1	1,55

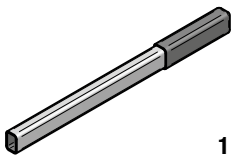

1

* LEVA STANDARD - STANDARD HAND LEVER